Legenda:

- Proj. słupy oświetleniowe.
- Istn.oprawa oświetleniowa
- Proj. oprawa oświetleniowa o mocy 25W
- Proj. sieć kablowa oświetlenia ulicznego typu YAkXs 4x25mm²
- Proj. sieć napowietrzna oświetlenia ulicznego typu AsXSn 2x25mm²
- Istniejaca linia napowietrzna nn
- Istniejące słupy nn

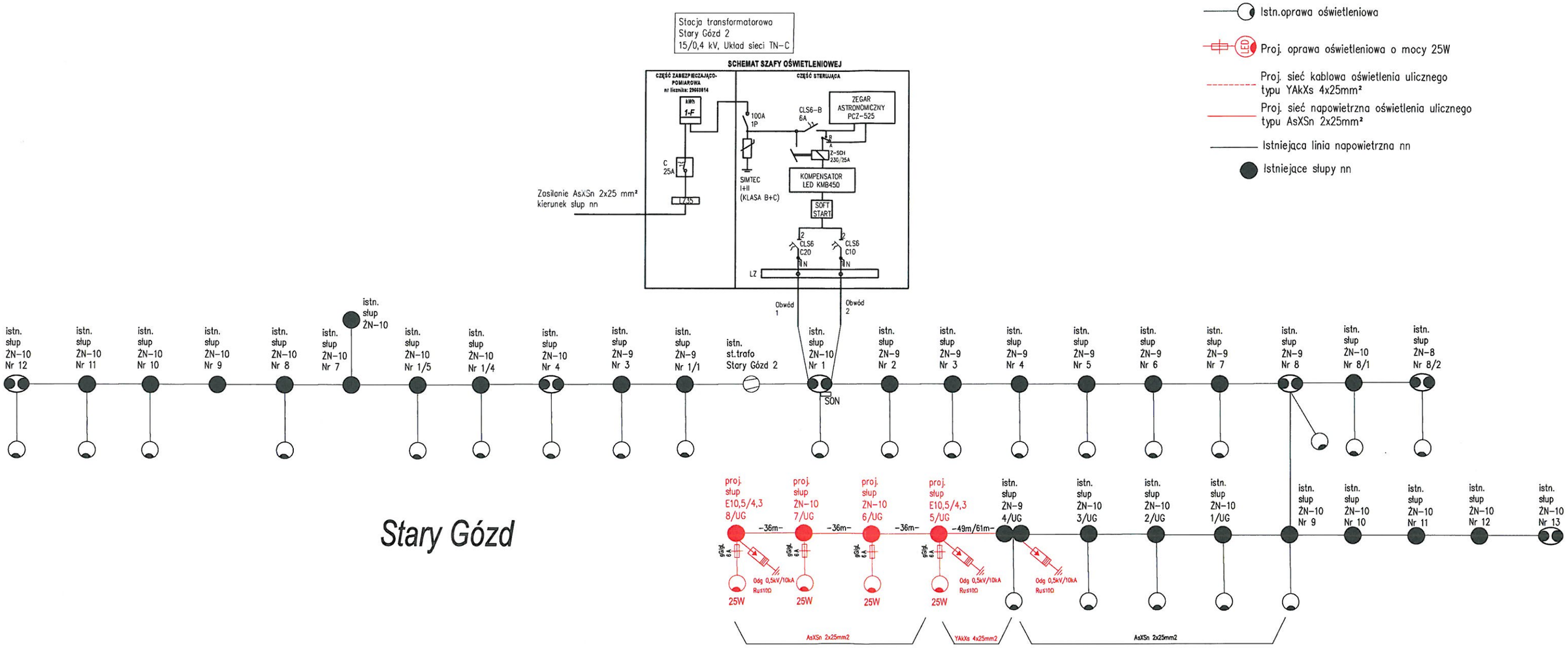

NAZWA ZADANIA **Budowa sieci elektroenergetycznej 0,4 kV oświetlenia drogowego przy drodze gminnej w miejscowości Gózd Stary, gmina Stara Błotnica**	
JEDNOSTKA PROJEKTOWA PELDOM Sp. z o. o. ul. Maratońska 15/ 3 05-600 Grójec	INWESTOR Gmina Stara Błotnica Stara Błotnica 46 26-806 Stara Błotnica
BRANŻA Elektroenergetyczna	FAZA PROJEKTU Projekt wykonawczy
PROJEKTOWAŁ mgr inż. ANDRZEJ SUCHARZEWSKI	NUMER UPRAWNIEŃ GP-III-7342/82/92 PODPIS
ASYSTENT PROJEKTANTA mgr inż. PIOTR KIERSZNIEWSKI	PODPIS
TYTUŁ RYSUNKU Schemat zasilania	
DATA 05.2020 / SKALA - / ARKUSZ 1/1	NUMER RYSUNKU E3