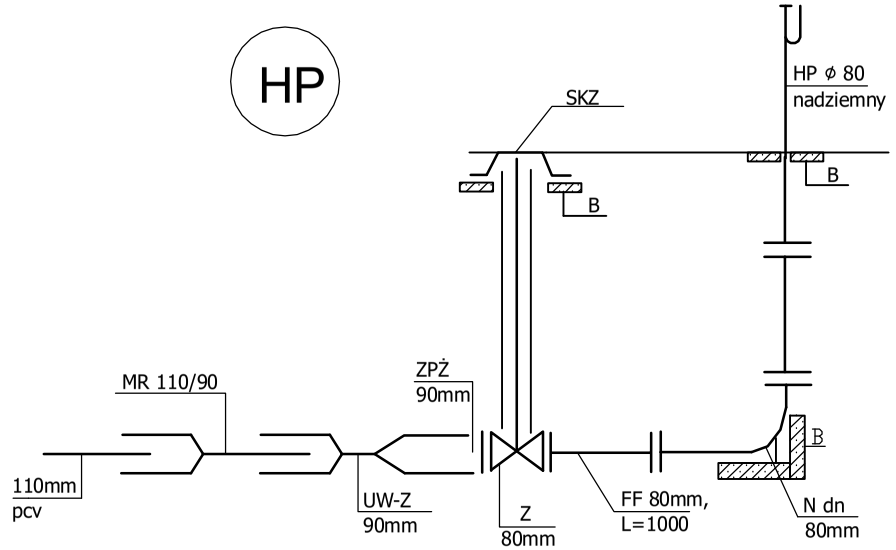

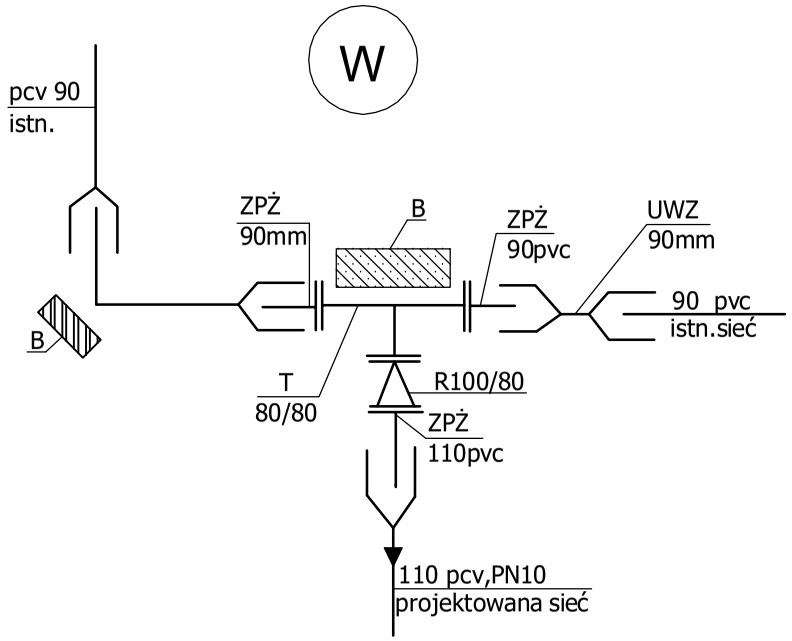

T - trójnik kołnierzowy żeliwny
ZPŻ - króciec przejściowy żeliwo-pcv
Z - zasuwa wodociągowa kołnierzowa
z miękim klinem uszczelniającym,
do zabudowy doziemnej
N - kolano dwukołnierzowe ze stopką
UW-Z - nasuwka z pcv
SKZ - skrzynka uliczna do zasuw
B - blok oporowy, betonowy
HP - hydrant nadziemny
MR- redukcja pvc 110/90

Obiekt:	Sieć wodociągowa na działkach nr ew. 206/2 (obręb Siekluki), 184/2, 185/2, 186/2, 187/2, 188/2 (obręb Kiełbów Nowy) gmina Stara Błotnica.		
Temat:	Projekt budowlany - węzły montażowe na sieci.		
Projekt:	Andrzej Maj upr. GP-III-7342/28/91		Data: 2016.03.
Sprawdził:	Marcin Maj upr. MAZ/0318/PWOS/11		Skala: ———
			Nr rys. 3.